Окончание пружин 41152
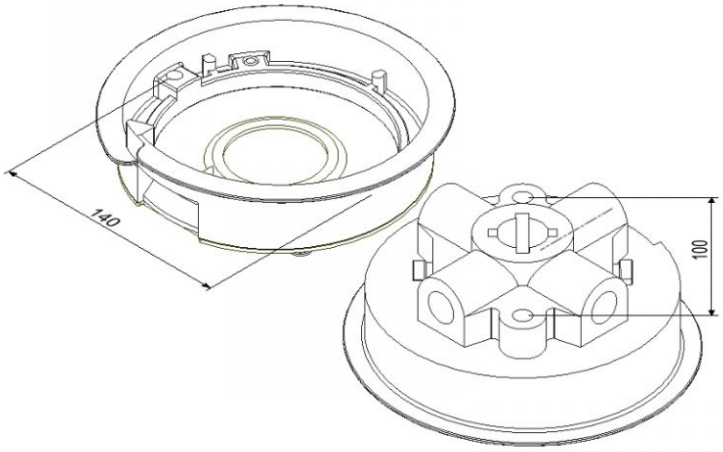
Материал:	Алюминий
Единица:	комплект
Торговое количество:	24 кмп
Обозначение:	красный - левое / черный - правое
Вес:	3,48 кг/комплект
Описание:	комплект 4 элементов для пары пружин