Двойной ролик 54DBL
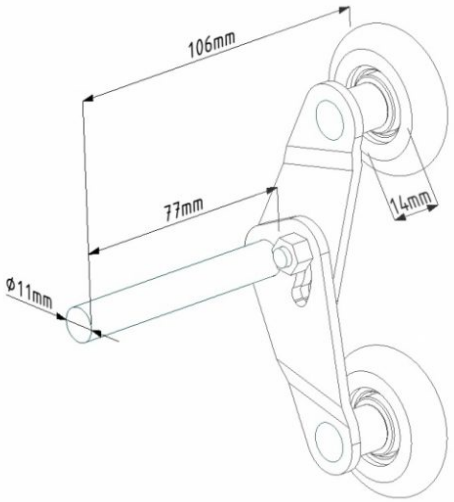
Материал:	пластмасса, сталь оцинкованная
Единица:	штука
Торговое количество:	50 шт.
Вес:	0,31 кг
Диаметр валка:	11 мм
Диаметр ролика:	46 мм
Описание:	для жилых ворот вместе с боковыми плоскими петлями.