Профиль из алюминия верхний/нижний — белый RAL9016 2002

Материал:	Алюминий с порошковым покрытием
Единица:	штука
Торговое количество:	12 шт
Вес:	алюминевый верхний/ нижний профиль для панелей 40мм. Предназначен для уплотнения верхнего 3101 и нижнего 3102, 3103, 3104
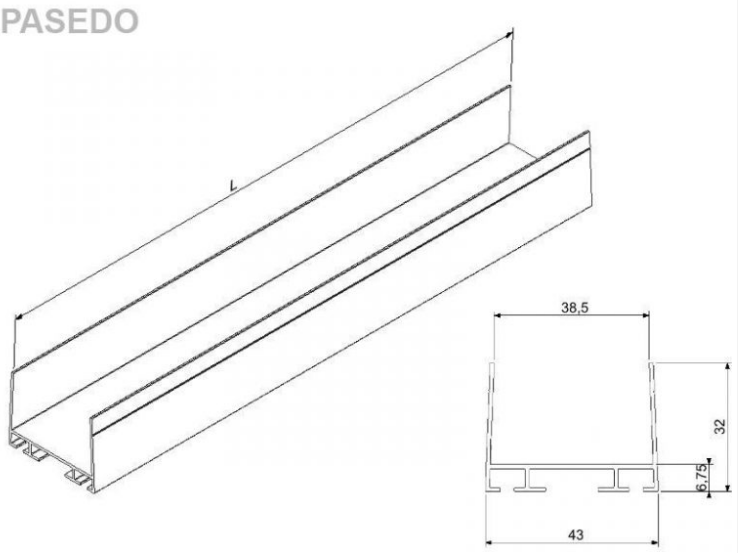
Симбол	Длина L [мм]	Вес [кг]	Тип
20026090-9016	6090	2,50	Белый