Ролик 54043
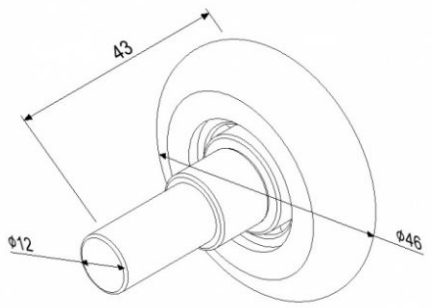
Материал:	ролик - пластик, вал - оцинкованная сталь
Единица:	штука
Торговое количество:	150 шт.
Вес:	0,13 кг
Диаметр ролика:	46 мм
Диаметр валка:	11 мм
Длина:	119 мм
Описание:	использованный для гаражных ворот