Алюминиевый шарнир 21102500-Z

Материал: алюминий

Единица: штука

Торговое количество: 10 шт

Описание: предназначенный для сервисных дверей
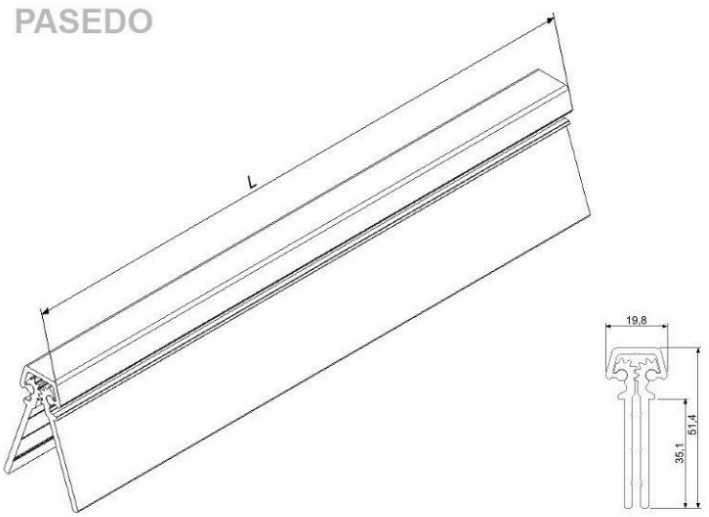
Симбол	Длина L [мм]	Вес [кг]	Тип
21102500-Z	2500	2,50	Анод