PASEDO®
Garage door components

+48 32 671 55 13 biuro@pasedo.pl www.pasedo.pl
ul. Obrońców Poczty Gdańskiej 95, 42-400 Zawiercie Pon-Pt: 9:00 - 17:00

Пустотелый вал 3720

Материал: Оцинкованная сталь

Единица: штука

Торговое количество: 50 шт.

Описание: Вал используется для фиксации конструкции торсионных пружин. Внешний диаметр: 1 дюйм (25,4 мм). Максимальный вес ворот 104 кг.
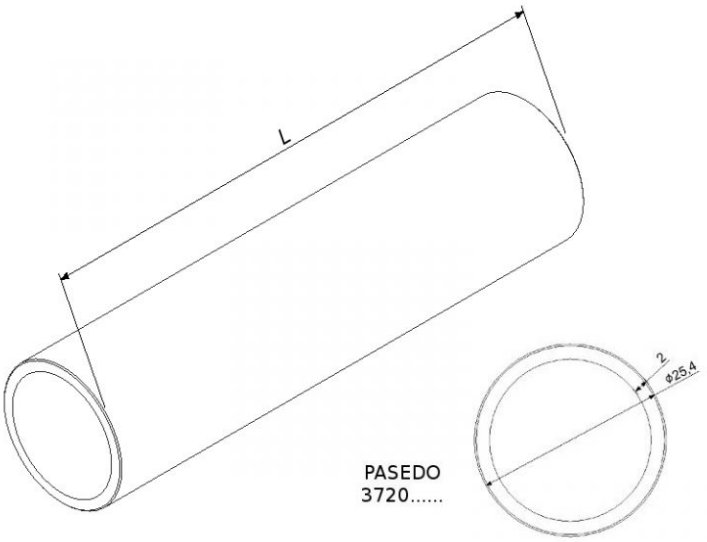
Симбол	Длина L [мм]	Толщина [мм]	Вес [кг]
37202750	2750	2,0	3,03
37203500	3500	2,0	4,06
37205500	5500	2,0	6,38
37206000	6000	2,0	6,96