Внутренняя петля KINGSPAN 422060408KPM
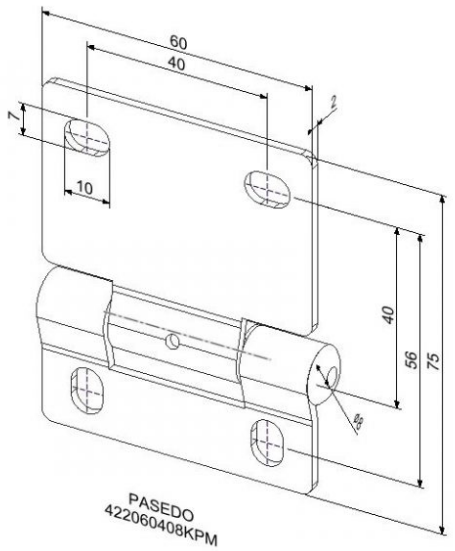
Материал:	Оцинкованная сталь
Единица:	штука
Торговое количество:	100 шт.
Вес:	0,10 кг
Толщина:	2 мм
Диаметр хвостовика петли:	8 мм
Измерение:	75 мм x 60 мм x 2 мм
Описание:	для жилых ворот к безопасным панели KINGSPAN