Монтажная перфорированная плита 533085
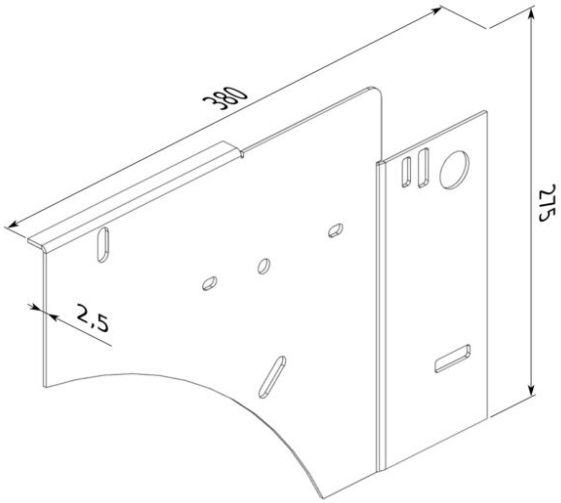
Материал:	Оцинкованная сталь
Единица:	пара
Торговое количество:	5 пар
Вес:	2,70 kg/пара
Толщина:	2,5 мм
Описание:	Используется в системе UNI-R, с задними торсионными пружинами.